EL CONTENIDO DE ESTA LAMINA ES PROPIEDAD INTELECTUAL DE CONSULTORES ASOCIADOS, SOCIEDAD ANONIMA, CEDULA JURIDICA NO. 3-101-087 DE LA LEY N. 6683 Y SUS REFORMAS. PROHIBIDA LA REPRODUCCION TOTAL O PARCIAL. SOLO PODRA SER UTILIZADO CON LA DEBIDA AUTORIZACION.

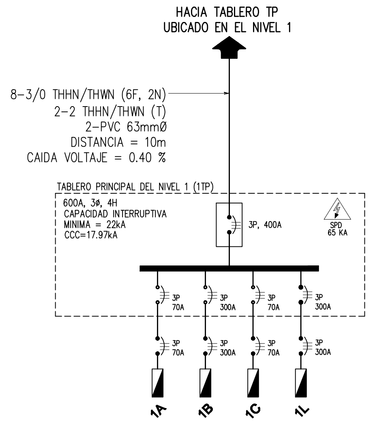

TABLA DE RESUMEN DEL PROYECTO				
	1A	1B	1C	1L
CORRIENTE CORTOCIRCUITO KA	8.25	14.36	3.02	13.05
FASES	3	3	3	3
KVA TOTALES	26.80	93.75	26.80	93.75
FACTOR DE DEMANDA	0.75	0.80	0.75	0.80
KVA DEMANDADOS	20.10	75.00	20.10	75.00
FACTOR DE POTENCIA EST.	0.95	0.95	0.95	0.95
ACOMETIDAS				
FASES	4	6-1/0	2	6-1/0
NEUTRO	4	2-1/0	2	2-1/0
TIERRA	8	2-4	8	2-4
CONDUIT	38	2-63	50	2-63
LONGITUD	10	10	65	15
VOLTAJE NOMINAL	208	208	208	208
VOLTAJE CALCULADO	206.9	207.2	203.8	206.8
% CAIDA DE VOLTAJE	0.50	0.40	2.00	0.60

TOTAL FINCAS FILIALES	191,666 VA
FACTOR USO	0.60
CARGA TOTAL	115,000 VA
CARGA TOTAL	319.2 Amps

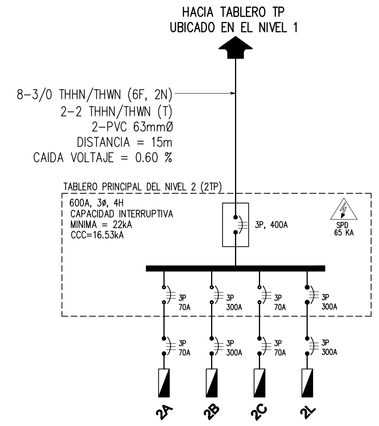

TABLA DE RESUMEN DEL PROYECTO				
	2A	2B	2C	2L
CORRIENTE CORTOCIRCUITO KA	7.93	13.42	3.45	12.27
FASES	3	3	3	3
KVA TOTALES	26.80	93.75	26.80	93.75
FACTOR DE DEMANDA	0.75	0.80	0.75	0.80
KVA DEMANDADOS	20.10	75.00	20.10	75.00
FACTOR DE POTENCIA EST.	0.95	0.95	0.95	0.95
ACOMETIDAS				
FASES	4	6-1/0	4	6-1/0
NEUTRO	4	2-1/0	4	2-1/0
TIERRA	8	2-4	8	2-4
CONDUIT	38	2-63	38	2-63
LONGITUD	10	10	35	15
VOLTAJE NOMINAL	208	208	208	208
VOLTAJE CALCULADO	206.9	207.2	204.5	206.8
% CAIDA DE VOLTAJE	0.50	0.40	1.65	0.60

TOTAL FINCAS FILIALES	191,666 VA
FACTOR USO	0.60
CARGA TOTAL	115,000 VA
CARGA TOTAL	319.2 Amps

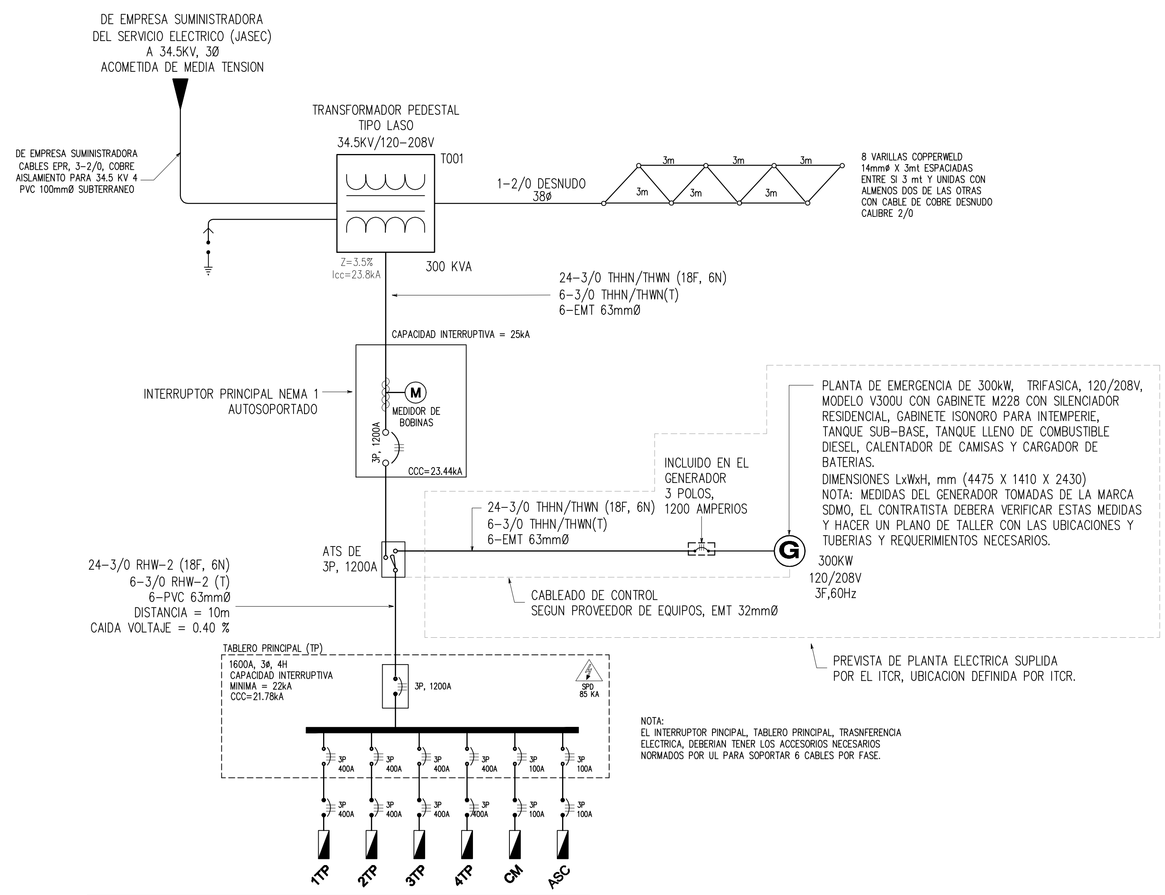

NOTA:
EL INTERRUPTOR PINCIPAL, TABLERO PRINCIPAL, TRASNFERENCIA ELECTRICA, DEBERIAN TENER LOS ACCESORIOS NECESARIOS NORMADOS POR UL PARA SOPORTAR 6 CABLES POR FASE.

TABLA DE RESUMEN DEL PROYECTO							
	TRANSFORMADOR	1TP	2TP	3TP	4TP	CM	ASC
KVA	300						
% DISEÑO	3.5						
CORRIENTE CORTO CTO. KA	23.79	17.97	16.53	15.30	14.24	3.19	0.49
FASES	3	3	3	3	3	3	3
KVA TOTALES		191.67	191.67	191.67	191.67	40.00	14.29
FACTOR DE DEMANDA		0.60	0.60	0.60	0.60	0.70	0.70
KVA DEMANDADOS		115.00	115.00	115.00	115.00	28.00	10.00
FACTOR DE POTENCIA EST.		0.95	0.95	0.95	0.95	0.95	0.95
ACOMETIDAS							
FASES		6-3/0	6-3/0	6-3/0	6-3/0	3-2/0	3-8
NEUTRO		2-3/0	2-3/0	2-3/0	2-3/0	1-2/0	1-8
TIERRA		2-2	2-2	2-2	2-2	1-8	1-10
CONDUIT		2-63	2-63	2-63	2-63	1-63	1-25
LONGITUD		10	15	20	25	115	125
VOLTAJE NOMINAL		208	208	208	208	208	208
VOLTAJE CALCULADO		207.2	206.8	206.3	206	202.5	202.2
% CAIDA DE VOLTAJE		0.40	0.60	0.80	0.95	2.65	2.8

TOTAL FINCAS FILIALES	498,000 VA
FACTOR USO	0.60
CARGA TOTAL	300,000 VA
CARGA TOTAL	832.6 Amps

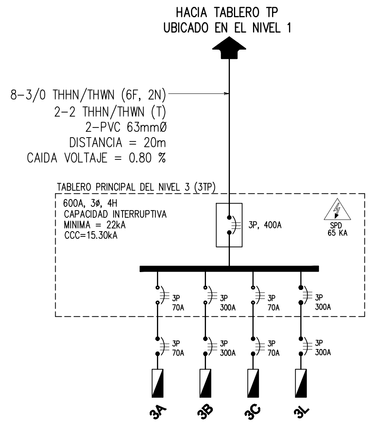

TABLA DE RESUMEN DEL PROYECTO				
	3A	3B	3C	3L
CORRIENTE CORTOCIRCUITO KA	7.63	12.60	3.39	11.58
FASES	3	3	3	3
KVA TOTALES	26.80	93.75	26.80	93.75
FACTOR DE DEMANDA	0.75	0.80	0.75	0.80
KVA DEMANDADOS	20.10	75.00	20.10	75.00
FACTOR DE POTENCIA EST.	0.95	0.95	0.95	0.95
ACOMETIDAS				
FASES	4	6-1/0	4	6-1/0
NEUTRO	4	2-1/0	4	2-1/0
TIERRA	8	2-4	8	2-4
CONDUIT	38	2-63	38	2-63
LONGITUD	10	10	35	15
VOLTAJE NOMINAL	208	208	208	208
VOLTAJE CALCULADO	206.9	207.2	204.5	206.8
% CAIDA DE VOLTAJE	0.50	0.40	1.65	0.60

TOTAL FINCAS FILIALES	191,666 VA
FACTOR USO	0.60
CARGA TOTAL	115,000 VA
CARGA TOTAL	319.2 Amps

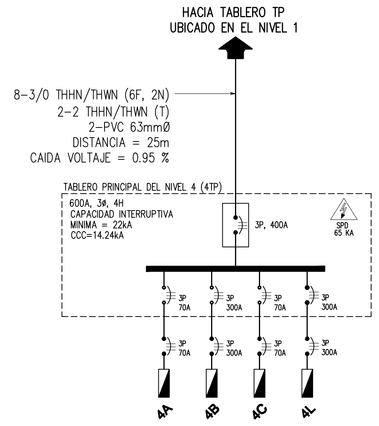

TABLA DE RESUMEN DEL PROYECTO				
	4A	4B	4C	4L
CORRIENTE CORTOCIRCUITO KA	7.36	11.87	3.33	10.96
FASES	3	3	3	3
KVA TOTALES	26.80	93.75	26.80	93.75
FACTOR DE DEMANDA	0.75	0.80	0.75	0.80
KVA DEMANDADOS	20.10	75.00	20.10	75.00
FACTOR DE POTENCIA EST.	0.95	0.95	0.95	0.95
ACOMETIDAS				
FASES	4	6-1/0	4	6-1/0
NEUTRO	4	2-1/0	4	2-1/0
TIERRA	8	2-4	8	2-4
CONDUIT	38	2-63	38	2-63
LONGITUD	10	10	35	15
VOLTAJE NOMINAL	208	208	208	208
VOLTAJE CALCULADO	206.9	207.2	204.5	206.8
% CAIDA DE VOLTAJE	0.50	0.40	1.65	0.60

TOTAL FINCAS FILIALES	191,666 VA
FACTOR USO	0.60
CARGA TOTAL	115,000 VA
CARGA TOTAL	319.2 Amps

DIAGRAMA UNIFILAR ELECTRICO

SIN ESCALA

PROYECTO:

RESIDENCIAS ESTUDIANTILES

PROPIETARIO

INSTITUTO TECNOLÓGICO DE COSTA RICA
ced jur 4-000042145

TEC | Tecnológico de Costa Rica

OFICINA DE INGENIERIA

EXTENSIONES: 2299 FAX: 552 - 7952
LA INGENIERIA Y LA ARQUITECTURA AL SERVICIO DEL TEC
DIRECTOR: ING. SAUL FERNANDEZ ESPINOZA.

PROVINCIA	CANTON	DISTRITO
03 CARTAGO	01 CARTAGO	01 ORIENTAL 09 DULCE NOMBRE

DIB.U.O:

PROF RESPONSABLE DE LA DIRECCION TECNICA:
NOMBRE:
FIRMA: #

DISEÑO E INSPECCIÓN ARQUITECTONICO:
NOMBRE: ARQ. DIBNERY MENA OROZCO
FIRMA: # A-18598

DISEÑO E INSPECCIÓN ESTRUCTURAL:
NOMBRE: ING. MAURICIO CARRANZA SOLANO
FIRMA: # IC-8442

DISEÑO E INSPECCION ELECTROMECANICA:
NOMBRE: ING. MARCELO PONTIGO AGUILAR
FIRMA: # IMS-8719

INFORMACION DEL REGISTRO PUBLICO:
PROPIETARIO: INSTITUTO TECNOLÓGICO DE COSTA RICA
DE CATASTRO: C-1618009-0011
SITAR:

CONTENIDO:

-DIAGRAMA UNIFILAR ELECTRICO

ESCALA	FECHA	LÁMINA
INDICADA	MARZO 2014	E-600-P

DIBUJO:

C:\Documents and Settings\Laura\Mis documentos\MPA\Proyectos\TEC\E-600-P - Standard\Laminas\E-600-P.dwg Thu,Mar/13/2014 07:00pm