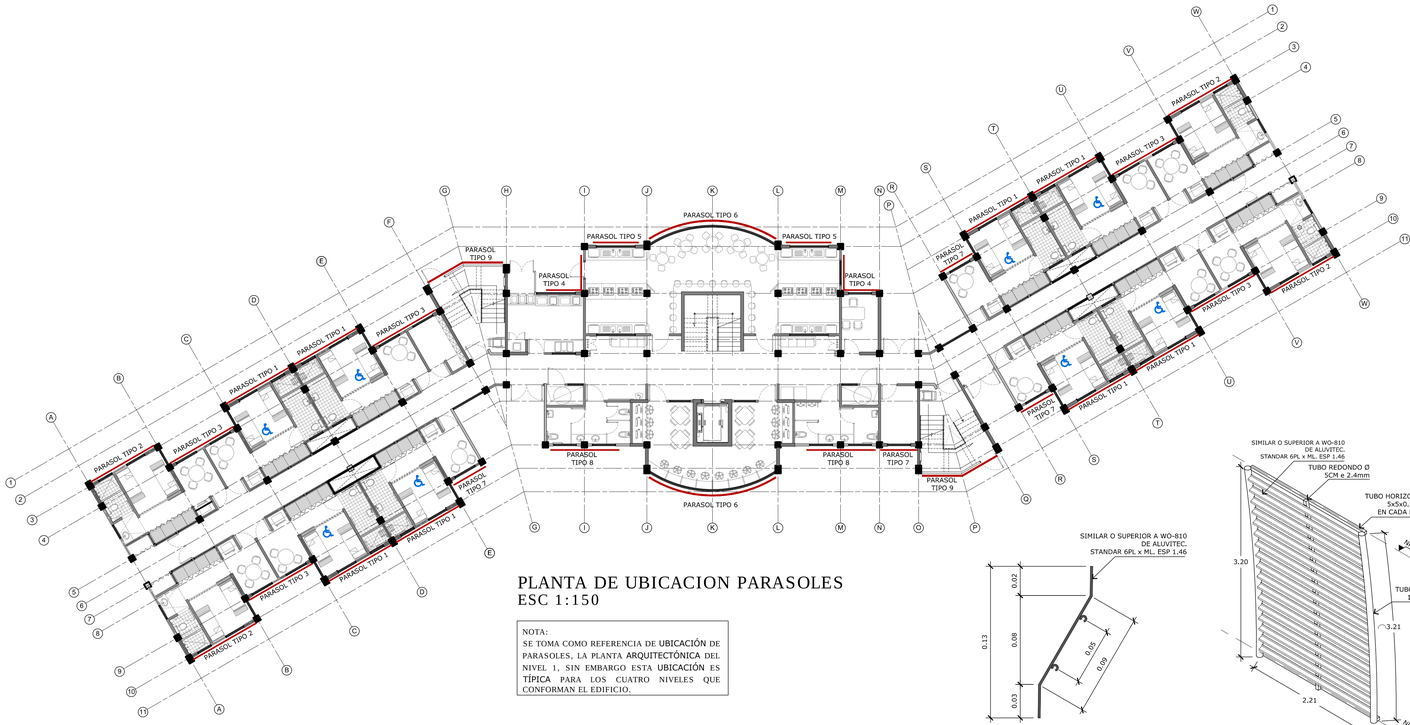

PLANTA DE UBICACION PARASOLES
ESC 1:150

NOTA:
SE TOMA COMO REFERENCIA DE UBICACIÓN DE PARASOLES, LA PLANTA ARQUITECTÓNICA DEL NIVEL 1, SIN EMBARGO ESTA UBICACIÓN ES TÍPICA PARA LOS CUATRO NIVELES QUE CONFORMAN EL EDIFICIO.

DETALLE PALETA ALUMINO ANODIZADO
ESC 1:5

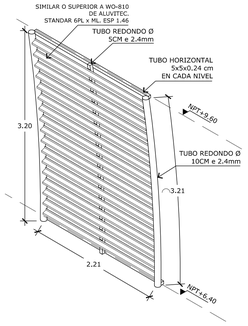

DETALLE DE ESTRUCTURA REFORZADA
ESC 1:40

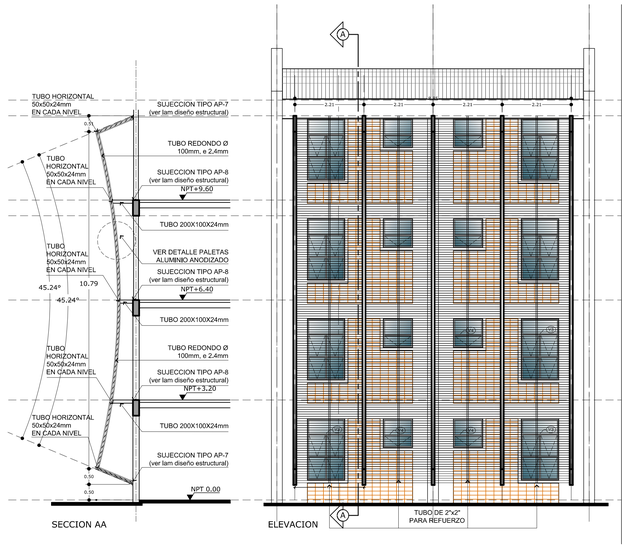

DETALLE PARASOL TIPO 1
ESC 1:25

ESPECIFICACION LOUVERS-PARASOLES			
TIPO	POTECCION VENTANA	CANT.	ESPECIFICACION
L1	V3 Y V4	04	LOUVERS PARASOL CON TUBO REDONDO DE 4"Ø ESPESOR 0.24CM, CON SOPORTES EN ENTREPISOS EN TUBO CUADRADO DE 5x5x0.24CM Y DIVISIONES EN TUBO REDONDO DE 4"Ø" DE ESPESOR 0.24CM COMO REFUERZO. CON REJILLA PARASOL SIMILAR O SUPERIOR AL MODELO WO-810 DE LA CASA COMERCIAL ALUVITEC O SIMILAR. EN ALUMINIO ANODIZADO COLOR NATURAL. ESPESOR 1.46.
L2	V3 Y V4	04	
L3	V1 Y V2	32	LOUVERS PARASOL CON MARCO EN PERFIL 1 ¾" x 4, PATAS DE SOPORTE EN ALUMINIO CON ALMA DE HIERRO. CON REJILLA PARASOL SIMILAR O SUPERIOR AL MODELO WO-810 DE LA CASA COMERCIAL ALUVITEC O SIMILAR. EN ALUMINIO ANODIZADO COLOR NATURAL. ESPESOR 1.46.
L4	V2 Y V9	08	
L5	V8	08	
L6	V10	08	
L7	V2	08	
L8	V13	08	
L9	ESCALERA EMERGENCIAS	02	

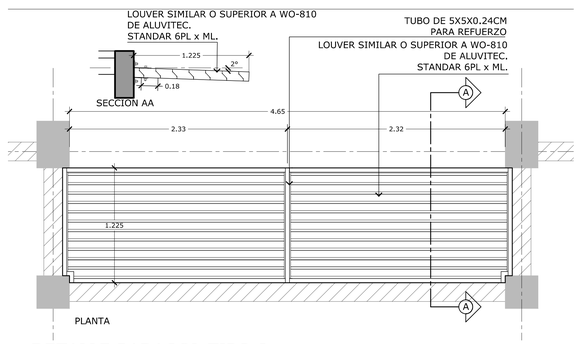

DETALLE PARASOL TIPO 3
ESC 1:25

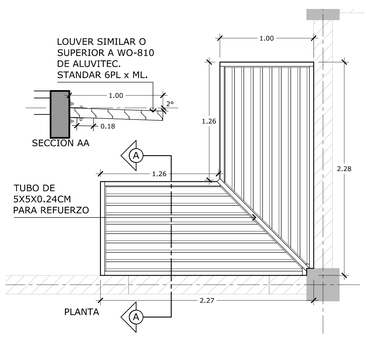

DETALLE PARASOL TIPO 4
ESC 1:25

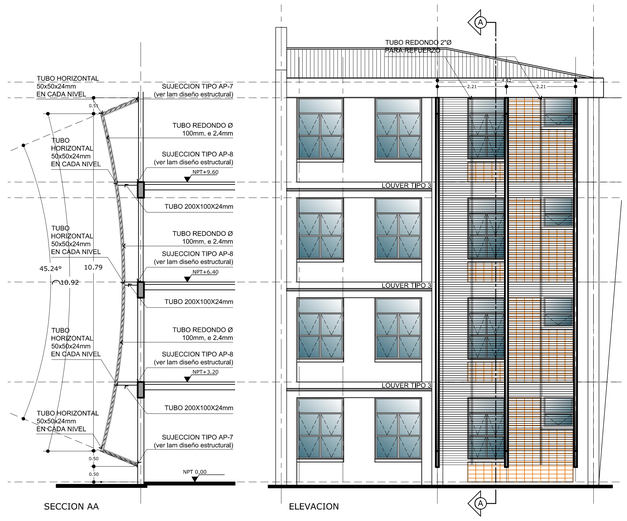

DETALLE PARASOL TIPO 2
ESC 1:25

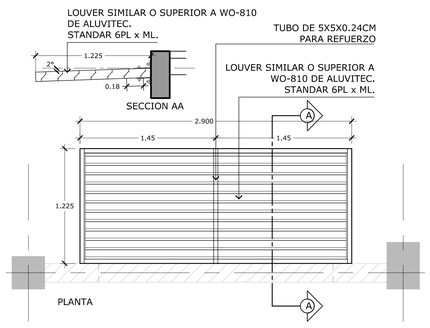

DETALLE PARASOL TIPO 5
ESC 1:25

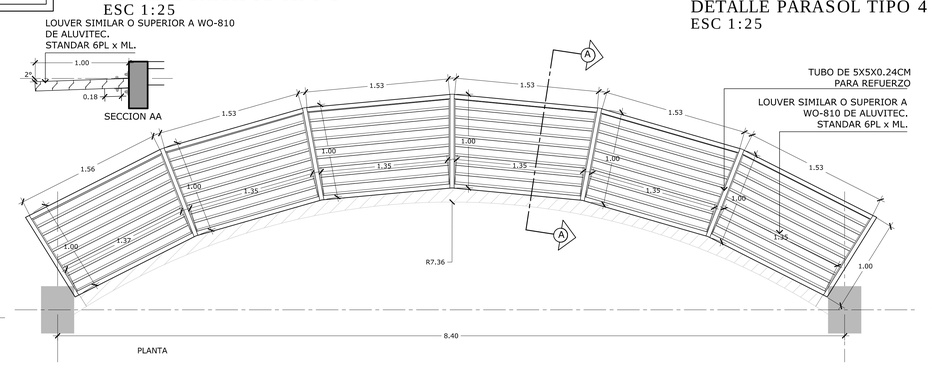

DETALLE PARASOL TIPO 6
ESC 1:25

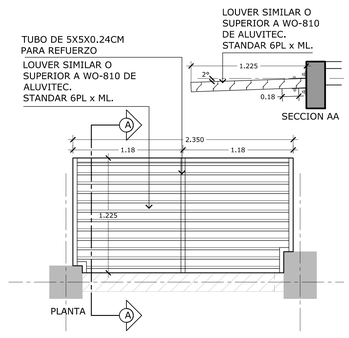

DETALLE PARASOL TIPO 7
ESC 1:25

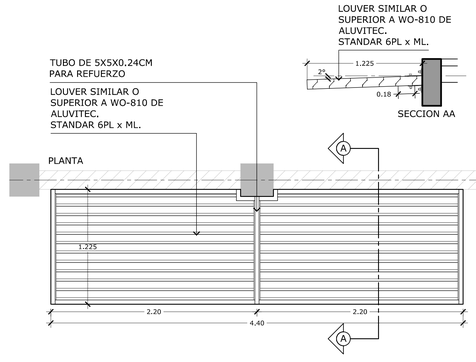

DETALLE PARASOL TIPO 8
ESC 1:25

PROYECTO:
RESIDENCIAS ESTUDIANTILES

PROPIETARIO:
INSTITUTO TECNOLOGICO DE COSTA RICA
CED JUR 4000042145

PROVINCIA:	CANTON:	DISTRITO:
03 CARTAGO	01CARTAGO	01ORIENTAL 05QULACE NOMBRE

TEC | Tecnológico de Costa Rica

OFICINA DE INGENIERIA
EXTENSION: 2399 FAX: 552 - 7952
LA INGENIERIA Y LA ARQUITECTURA AL SERVICIO DEL TEC.
DIRECTOR: ING. SAUL FERNANDEZ ESPINOZA.

DIBUJO:

PROF RESPONSABLE DE LA DIRECCION TECNICA:
NOMBRE:
FIRMA: #

DISEÑO E INSPECCIÓN ARQUITECTONICO:
NOMBRE: ARQ. DISNERY MENA OROZCO
FIRMA: # A-18896

DISEÑO E INSPECCIÓN ESTRUCTURAL:
NOMBRE: ING. MAURICIO CARRANZA SOLANO
FIRMA: # IC-8442

DISEÑO E INSPECCION ELECTROMECANICA:
NOMBRE: ING. MARCELO PONTIGO AGUILAR
FIRMA: # IME-9710

INFORMACION DEL REGISTRO PUBLICO:
PROPIETARIO: INSTITUTO TECNOLÓGICO DE COSTA RICA
DE CATASTRO: C-1515005-2011
SITAS:

CONTENIDO:
DETALLE PARASOLES

ESCALA:	FECHA:	# DE LAMINA:
INDICADA	JULIO 2013	A-14 / A-23