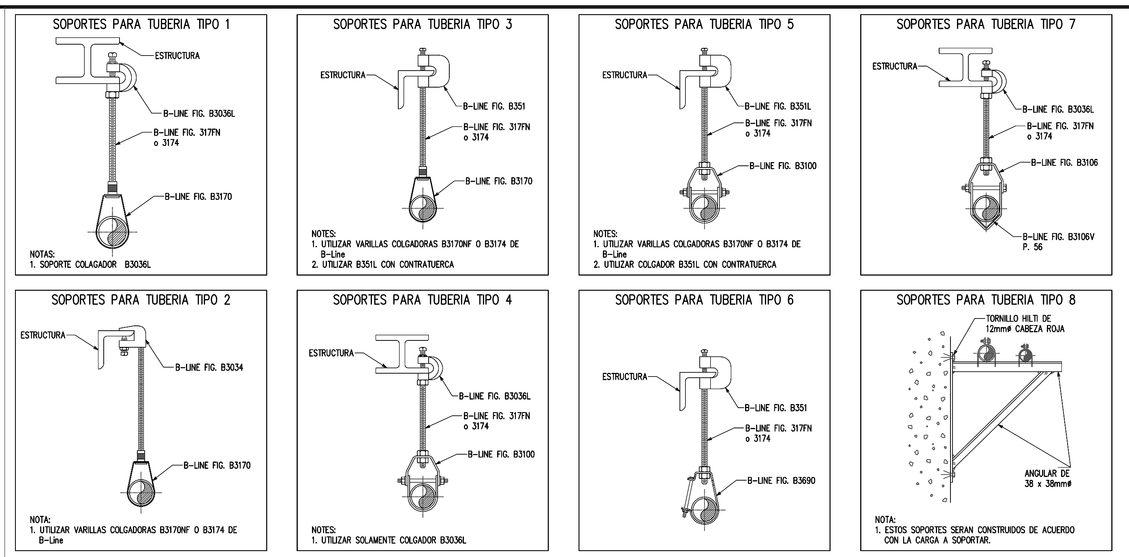

NOTAS PARA SOPORTES DE TUBERIA DE 1 A 7

1. TODOS LOS DETALLES DE SOPORTE DE TUBERIAS QUE SE MUESTRAN TENDRAN ACCESORIOS APROBADOS PARA SU UTILIZACION EN TUBERIAS DE SISTEMAS DE AGUA FRIA O CALIENTE.
2. LOS COLGADORES DE LOS SOPORTES ASI COMO LOS ACCESORIOS SERAN INGENIEL O SIMILARES A LOS MODELOS INDICADOS DE B-Line.
3. EL CONTRATISTA PODRA ESCOGER Y PROPONER A LA INSPECCION CUALQUIERA DE LOS TIPOS O VARIOS DE ELLOS QUE SE MUESTRAN EN ESTOS PLANOS NUMERADOS DE 1 a 7.
4. EL CONTRATISTA PROPONDRA A LA INSPECCION UN PROTOTIPO DEL SOPORTE TIPO 8 PARA TUBERIA PARA SU REVISION Y APROBACION.

PROPIEDAD INTELECTUAL DE CIRCUITO S.A. PROHIBIDA SU REPRODUCCION PARCIAL O TOTAL

CDCDP-046S V.1.0.

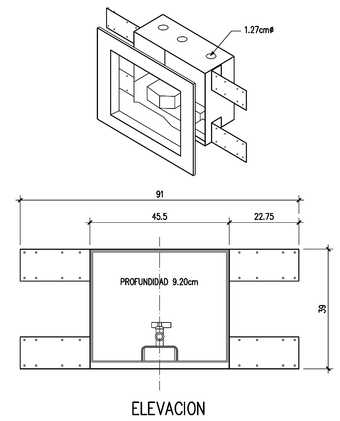

DETALLE TIPICO DE CONEXION PARA MAQUINA PARA HIELO "ICE MAKER"
SIN ESCALA

PROPIEDAD INTELECTUAL DE CIRCUITO S.A. PROHIBIDA SU REPRODUCCION PARCIAL O TOTAL CDCDP-012S V.1.0.

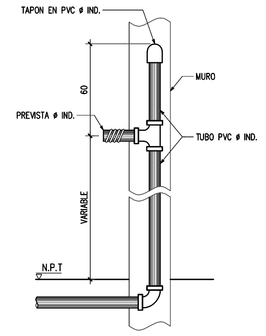

DETALLE TIPICO CONEXION PARA MUEBLE SANITARIO
SIN ESCALA

PROPIEDAD INTELECTUAL DE CIRCUITO S.A. PROHIBIDA SU REPRODUCCION PARCIAL O TOTAL CDCDP-013S V.1.0.

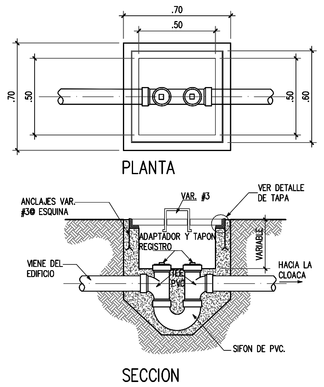

DETALLE TIPICO DE CAJA SIFONICA
SIN ESCALA

PROPIEDAD INTELECTUAL DE CIRCUITO S.A. PROHIBIDA SU REPRODUCCION PARCIAL O TOTAL CDCDP-014S V.1.0.

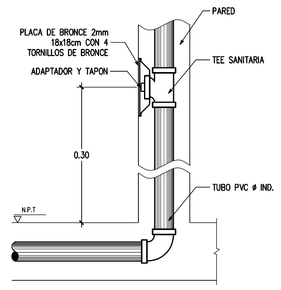

DETALLE TIPICO DE REGISTRO DE AGUAS SERVIDAS EN PARED
SIN ESCALA

PROPIEDAD INTELECTUAL DE CIRCUITO S.A. PROHIBIDA SU REPRODUCCION PARCIAL O TOTAL CDCDP-066S V.1.0.

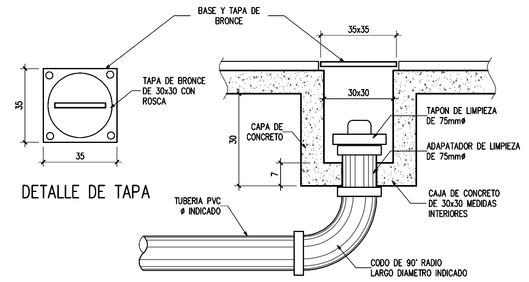

DETALLE TIPICO DE REGISTRO DE PISO
SIN ESCALA

PROPIEDAD INTELECTUAL DE CIRCUITO S.A. PROHIBIDA SU REPRODUCCION PARCIAL O TOTAL CDCDP-015S V.1.0.

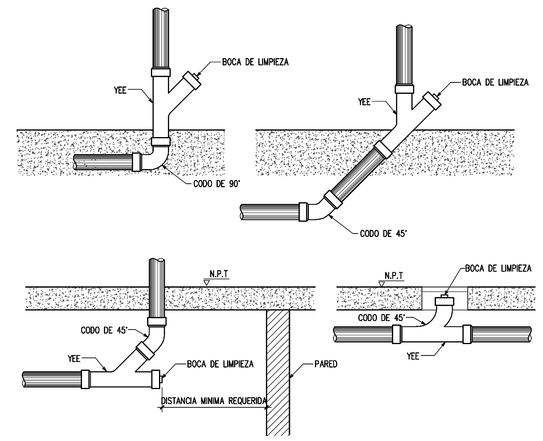

DETALLE TIPICO DE BOCAS DE LIMPIEZA
SIN ESCALA

PROPIEDAD INTELECTUAL DE CIRCUITO S.A. PROHIBIDA SU REPRODUCCION PARCIAL O TOTAL CDCDP-018S V.1.0.

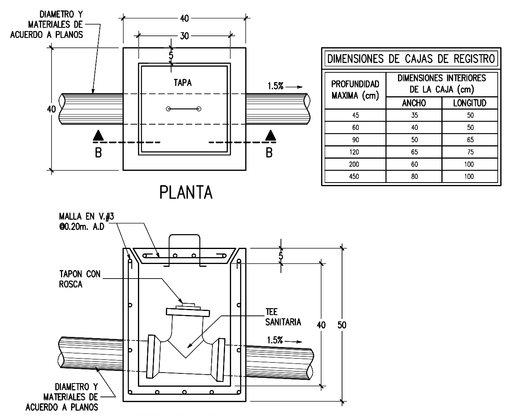

DIMENSIONES DE CAJAS DE REGISTRO		
PROFUNDIDAD MAXIMA (cm)	DIMENSIONES INTERIORES DE LA CAJA (cm)	
	ANCHO	LONGITUD
40	35	50
60	40	50
90	50	65
120	60	75
200	60	100
450	80	100

DETALLE TIPICO CAJA DE REGISTRO DE AGUAS NEGRAS
SIN ESCALA

PROPIEDAD INTELECTUAL DE CIRCUITO S.A. PROHIBIDA SU REPRODUCCION PARCIAL O TOTAL CDCDP-017S V.1.1.

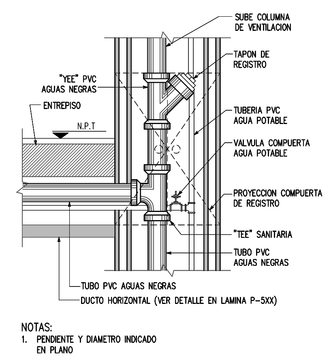

NOTAS:
1. PENDIENTE Y DIAMETRO INDICADO EN PLANO

DETALLE TIPICO DUCTO VERTICAL PARA TUBOS DE AGUAS NEGRAS
SIN ESCALA

PROPIEDAD INTELECTUAL DE CIRCUITO S.A. PROHIBIDA SU REPRODUCCION PARCIAL O TOTAL CDCDP-056S V.1.0.

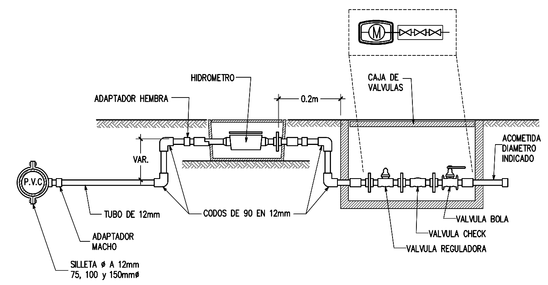

DETALLE TIPICO CONEXIONES DE HIDROMETRO
SIN ESCALA

PROPIEDAD INTELECTUAL DE CIRCUITO S.A. PROHIBIDA SU REPRODUCCION PARCIAL O TOTAL CDCDP-048S V.1.0.

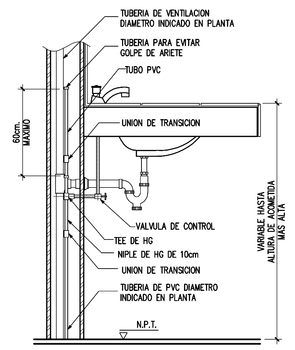

DETALLE TIPICO SALIDA DE LLAVE Y GRIFERIA
SIN ESCALA

PROPIEDAD INTELECTUAL DE CIRCUITO S.A. PROHIBIDA SU REPRODUCCION PARCIAL O TOTAL CDCDP-001S V.1.0.

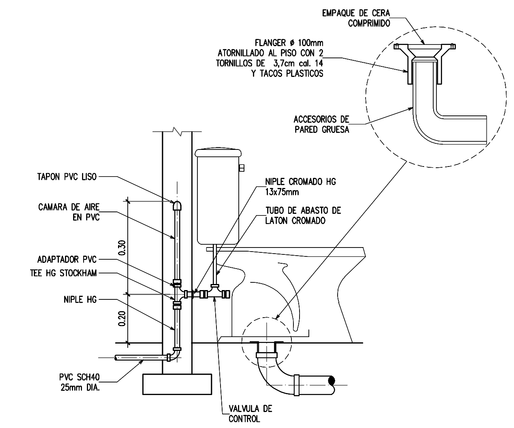

DETALLE TIPICO INSTALACION PARA TUBERIA EN INODORO CON TANQUE
SIN ESCALA

PROPIEDAD INTELECTUAL DE CIRCUITO S.A. PROHIBIDA SU REPRODUCCION PARCIAL O TOTAL CDCDP-002S V.1.0.

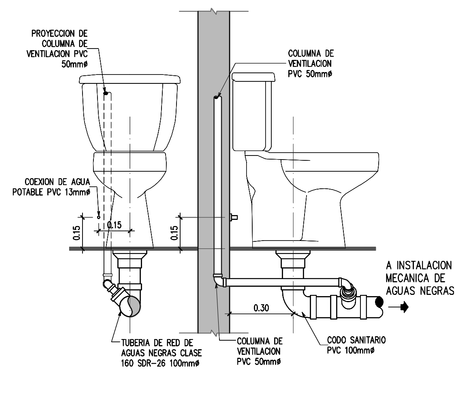

DETALLE TIPICO PARA CONEXION DE VENTILACION EN INODOROS
SIN ESCALA

PROPIEDAD INTELECTUAL DE CIRCUITO S.A. PROHIBIDA SU REPRODUCCION PARCIAL O TOTAL CDCDP-003S V.1.0.

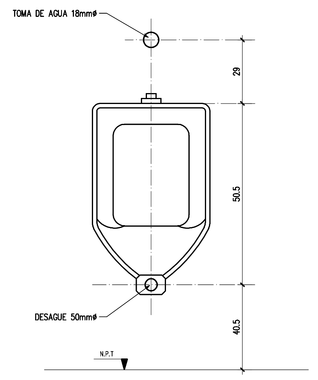

DETALLE TIPICO CONEXION Y DESAGUE PARA VALVULA FLUXOMETRO
SIN ESCALA

PROPIEDAD INTELECTUAL DE CIRCUITO S.A. PROHIBIDA SU REPRODUCCION PARCIAL O TOTAL CDCDP-065S V.1.0.

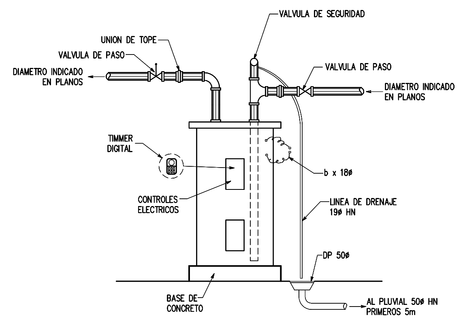

DETALLE TIPICO INSTALACION TANQUE DE AGUA CALIENTE
SIN ESCALA

PROPIEDAD INTELECTUAL DE CIRCUITO S.A. PROHIBIDA SU REPRODUCCION PARCIAL O TOTAL CDCDP-005S V.1.1.

EL CONTENIDO DE ESTA LAMINA ES PROPIEDAD INTELECTUAL DE CIRCUITO S.A. PROHIBIDA SU REPRODUCCION PARCIAL O TOTAL. ADEMAS, ESTA ES UNA LAMINA ELABORADA PARA UN PROYECTO ESPECIFICO Y ADICIONALMENTE, EL ART. 10 DE LA LEY SOBRE DERECHOS DE AUTOR PROHIBE LA REPRODUCCION TOTAL O PARCIAL. SOLO PODRA SER UTILIZADO CON LA ORDEN AUTORIZADA.

PROYECTO:
RESIDENCIAS ESTUDIANTILES

PROPIETARIO
INSTITUTO TECNOLÓGICO DE COSTA RICA
ced jur 4-000042145

TEC | Tecnológico de Costa Rica

OFICINA DE INGENIERIA
EXTENSION: 2009 FAX: 552 - 7002
LA INGENIERIA Y LA ARQUITECTURA AL SERVICIO DEL TEC.
DIRECTOR: ING. SAUL FERNANDEZ ESPINOZA.

PROVINCIA	CANTON	DISTRITO
03 CARTAGO	01 CARTAGO	01 ORIENTAL
		09 DULCE NOMBRE

DIBUJO:

PROF RESPONSABLE DE LA DIRECCION TECNICA:
NOMBRE:
FIRMA: #

DISEÑO E INSPECCIÓN ARQUITECTONICO:
NOMBRE: ARQ. DINNERY MENA CROZCO
FIRMA: # A-18888

DISEÑO E INSPECCIÓN ESTRUCTURAL:
NOMBRE: ING. MAURICIO CARRANZA BOLANO
FIRMA: # IC-8442

DISEÑO E INSPECCION ELECTROMECANICA:
NOMBRE: ING. MARCELO PONTIGO AGUILAR
FIRMA: # IME-6719

INFORMACION DEL REGISTRO PUBLICO:
PROPIETARIO: INSTITUTO TECNOLÓGICO DE COSTA RICA
DE CATASTRO: C-1616005-2011
ESTAB: LES DE PLOMERIA

CONTENIDO:

ESCALA	FECHA	LÁMINA
INDICADA	MARZO 2014	P-500-P

DIBUJO:

C:\Documents and Settings\Laura\Mis documentos\MPA\Proyectos\TEC\L-003-P - Standard\Laminas\P-500-P.dwg Thu,Mar/13/2014 08:18pm