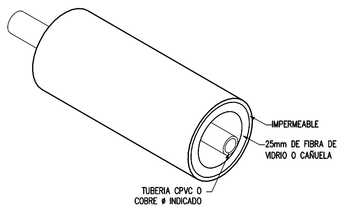

NOTA:
1.VER NOTAS DE AGUA FRIA Y CALIENTE EN LAMINA P-000

DETALLE TIPICO DE AISLAMIENTO DE TUBERIA AGUA CALIENTE
SIN ESCALA

PROPIEDAD INTELECTUAL DE CIRCUITO S.A. PROHIBIDA SU REPRODUCCION PARCIAL O TOTAL | CDCDP-0065 V.1.0.

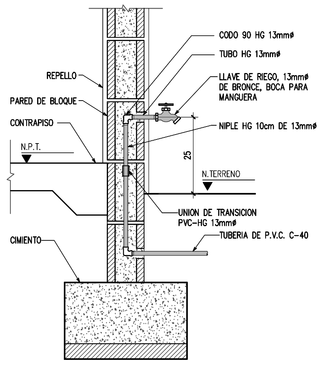

DETALLE TIPICO DE LLAVE DE RIEGO
SIN ESCALA

PROPIEDAD INTELECTUAL DE CIRCUITO S.A. PROHIBIDA SU REPRODUCCION PARCIAL O TOTAL | CDCDP-0075 V.1.0.

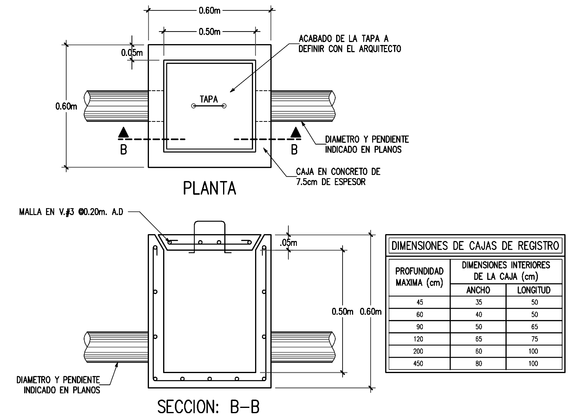

DIMENSIONES DE CAJAS DE REGISTRO		
PROFUNDIDAD MAXIMA (cm)	DIMENSIONES INTERIORES DE LA CAJA (cm)	
	ANCHO	LONGITUD
45	35	50
60	40	50
90	50	65
120	65	75
200	80	100
450	80	100

DETALLE TIPICO DE CAJA DE REGISTRO PARA AGUAS PLUVIALES
SIN ESCALA

PROPIEDAD INTELECTUAL DE CIRCUITO S.A. PROHIBIDA SU REPRODUCCION PARCIAL O TOTAL | CDCDP-0275 V.1.1.

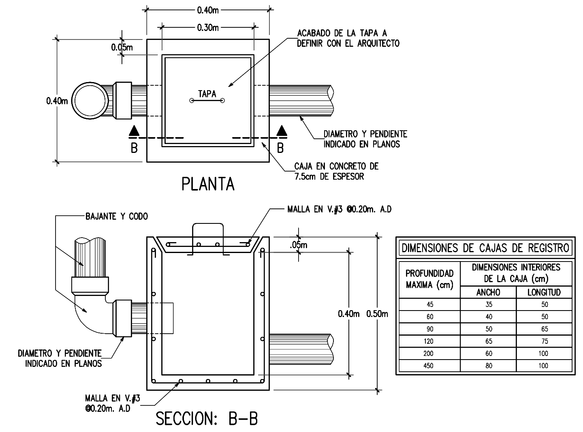

DIMENSIONES DE CAJAS DE REGISTRO		
PROFUNDIDAD MAXIMA (cm)	DIMENSIONES INTERIORES DE LA CAJA (cm)	
	ANCHO	LONGITUD
45	35	50
60	40	50
90	50	65
120	65	75
200	80	100
450	80	100

DETALLE TIPICO CAJA DE REGISTRO DE AGUAS PLUVIALES PARA BAJANTE
SIN ESCALA

PROPIEDAD INTELECTUAL DE CIRCUITO S.A. PROHIBIDA SU REPRODUCCION PARCIAL O TOTAL | CDCDP-0295 V.1.1.

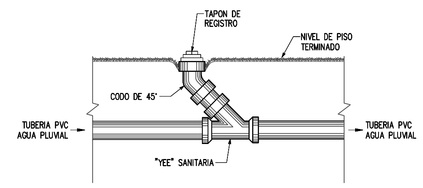

DETALLE TIPICO REGISTRO DE AGUAS PLUVIALES
SIN ESCALA

PROPIEDAD INTELECTUAL DE CIRCUITO S.A. PROHIBIDA SU REPRODUCCION PARCIAL O TOTAL | CDCDP-0515 V.1.0.

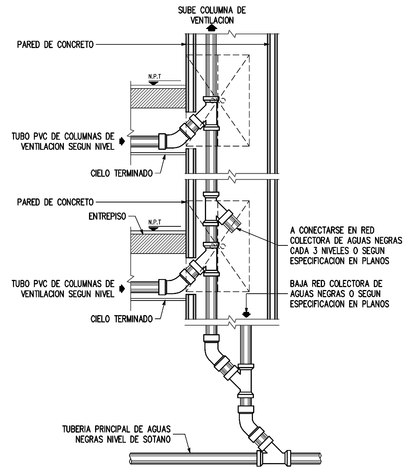

DETALLE TIPICO DE DUCTO VERTICAL PARA TUBOS DE VENTILACION
SIN ESCALA

PROPIEDAD INTELECTUAL DE CIRCUITO S.A. PROHIBIDA SU REPRODUCCION PARCIAL O TOTAL | CDCDP-0605 V.1.0.

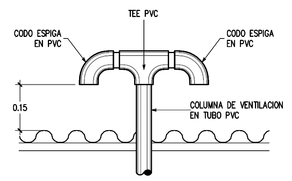

DETALLE TIPICO DE COLUMNA DE VENTILACION EN TECHO
SIN ESCALA

PROPIEDAD INTELECTUAL DE CIRCUITO S.A. PROHIBIDA SU REPRODUCCION PARCIAL O TOTAL | CDCDP-0625 V.1.0.

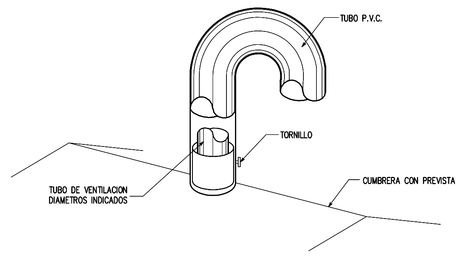

DETALLE TIPICO DE COLUMNA DE VENTILACION
SIN ESCALA

PROPIEDAD INTELECTUAL DE CIRCUITO S.A. PROHIBIDA SU REPRODUCCION PARCIAL O TOTAL | CDCDP-0205 V.1.0.

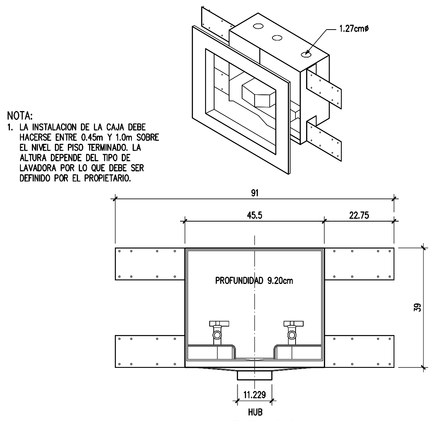

NOTA:
1. LA INSTALACION DE LA CAJA DEBE HACERSE ENTRE 0.45m Y 1.0m SOBRE EL NIVEL DE PISO TERMINADO. LA ALTURA DEPENDE DEL TIPO DE LAVADORA POR LO QUE DEBE SER DEFINIDO POR EL PROPIETARIO.

ELEVACION

DETALLE TIPICO DE DRENAJE Y ALIMENTACION PARA LAVADORA
SIN ESCALA

PROPIEDAD INTELECTUAL DE CIRCUITO S.A. PROHIBIDA SU REPRODUCCION PARCIAL O TOTAL | CDCDP-0115 V.1.1.

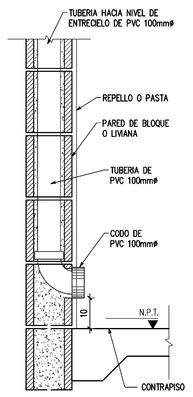

NOTA:
1. LONGITUD MAXIMA DE TUBERIA 10 METROS LINEALES UTILIZANDO DAMPER DE PARED Y DOS CURVAS.

DETALLE TIPICO DE DUCTO DE SECADORA
SIN ESCALA

PROPIEDAD INTELECTUAL DE CIRCUITO S.A. PROHIBIDA SU REPRODUCCION PARCIAL O TOTAL | CDCDP-0315 V.1.0.

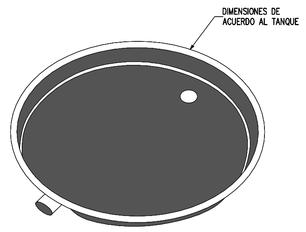

DETALLE TIPICO DE BANDEJA PARA TANQUE DE AGUA CALIENTE
SIN ESCALA

PROPIEDAD INTELECTUAL DE CIRCUITO S.A. PROHIBIDA SU REPRODUCCION PARCIAL O TOTAL | CDCDP-0335 V.1.0.

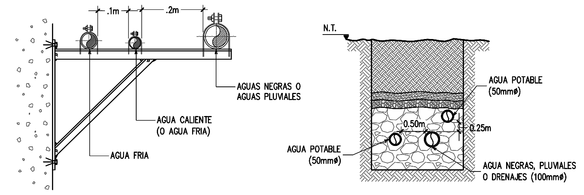

DETALLE TIPICO DE SEPARACION MINIMA ENTRE TUBERIAS
SIN ESCALA

PROPIEDAD INTELECTUAL DE CIRCUITO S.A. PROHIBIDA SU REPRODUCCION PARCIAL O TOTAL | CDCDP-0475 V.1.1.

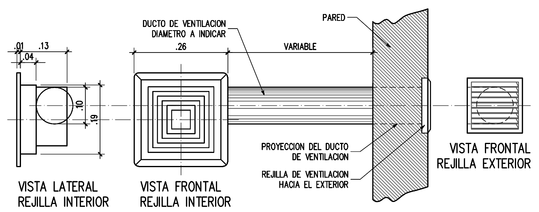

DETALLE TIPICO DE VENTILACION POR DUCTO
SIN ESCALA

PROPIEDAD INTELECTUAL DE CIRCUITO S.A. PROHIBIDA SU REPRODUCCION PARCIAL O TOTAL | CDCDP-0645 V.1.0.

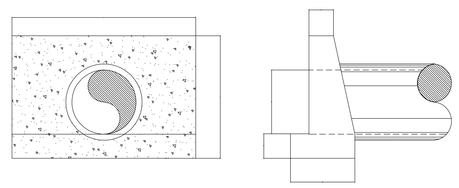

DIAMETRO DEL TUBO cm								
	38	46	53	61	76	91	107	122
A	20	20	25	25	30	30	30	30
B	35	40	45	45	50	60	65	75
C	50	50	65	65	75	60	85	90
D	36	46	53	61	76	91	107	122
E	20	20	25	25	25	25	25	25
H	90	95	105	115	130	145	160	175
L	150	180	210	240	300	360	425	480

DETALLE PARA CABEZALES

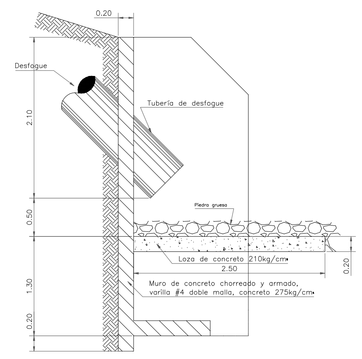

DETALLE DE CABEZAL Y ESTRUCTURA AMORTIGUADORA DE ENERGIA
E S C A L A 1 : 25

EL CONTENIDO DE ESTA LAMINA ES PROPIEDAD INTELECTUAL DE CIRCUITO S.A. PROTEGIDO POR LA LEY DE DERECHOS DE AUTOR Y DERECHOS CONEXOS, EL ART. 10 DE LA LEY SEÑALA QUE ESTA OBRA PROHIBIDA LA REPRODUCCION TOTAL O PARCIAL, SOLO PODRA SER UTILIZADO CON LA ORDEN AUTORIZADA.

PROYECTO:
RESIDENCIAS ESTUDIANTILES

PROPIETARIO
INSTITUTO TECNOLÓGICO DE COSTA RICA
ced jur 4-000042145

TEC | Tecnológico de Costa Rica

OFICINA DE INGENIERIA
EXTENSION: 2009 FAX: 552 - 7002
LA INGENIERIA Y LA ARQUITECTURA AL SERVICIO DEL TEC.
DIRECTOR: ING. SAUL FERNANDEZ ESPINOZA.

PROVINCIA	CANTON	DISTRITO
03 CARTAGO	01 CARTAGO	01 ORIENTAL 09 DULCE NOMBRE

DIBUJO:

PROF RESPONSABLE DE LA DIRECCION TECNICA:
NOMBRE:
FIRMA: #

DISEÑO E INSPECCIÓN ARQUITECTONICO:
NOMBRE: ARQ. DISNERY MENA CROZCO
FIRMA: # A-18888

DISEÑO E INSPECCIÓN ESTRUCTURAL:
NOMBRE: ING. MAURICIO CARRANZA BOLANO
FIRMA: # IC-8442

DISEÑO E INSPECCION ELECTROMECANICA:
NOMBRE: ING. MARCELO PONTIGO AGUILAR
FIRMA: # IME-6719

INFORMACION DEL REGISTRO PUBLICO:
PROPIETARIO: INSTITUTO TECNOLÓGICO DE COSTA RICA
DE CATASTRO: C-1616/005-2011
ESTAB: LES DE PLOMERIA

CONTENIDO:

ESCALA	FECHA	LÁMINA
INDICADA	MARZO 2014	P-501-P

DIBUJO:

C:\Documents and Settings\Laura\Mis documentos\MPA\Proyectos\TEC\LE-400-P - Standard\Laminas\P-501-P.dwg Thu,May/15/2014 08:12pm